щиток vector
распределительный щиток со степенью защиты IP41/65

Распределительный щиток подходит для монтажа как внутри помещений, так и снаружи. Области применения защищенных от брызг воды распределительных щитков – подвалы, гаражи, мастерские и автомойки.
В этом распределительном щитке также применена техника QuickConnect, которая позволяет легко и надежно подключать проводники PE и N.

Преимущества для вас:

- Защита от хищений электроэнергии – щиток можно опломбировать.
- Высокая безопасность – в дверцу можно встроить замок.
- Аккуратные и легко выполняемые надписи – крышка содержит поля для выполнения подписей.
- Изменение направления открывания дверцы без проблем – дверца может навешиваться справа или слева.
- Надежные и простые клеммы для проводников PE/N клеммные колодки PE и N типа QuickConnect входят в серийную поставку; проводники нужно только вставить.
- Простая и аккуратная прокладка проводников благодаря обширному пространству для проводки и встроенным направляющим для проводников.
- Легкий и быстрый монтаж благодаря простому и экономящему время креплению в трех точках.

Технические характеристики

Монтаж:	открытый
Степень защиты:	IP41/65
Класс защиты:	II (защитная изоляция)
Материал:	высококачественная пластмасса (полистирол)
Цвет:	светло-серый, RAL7035
Количество устанавливаемых габаритных единиц:	от 3 до 54
Исполнения:	от 1- до 4-рядного
Дверца:	прозрачная
Области применения:	внутри помещений и снаружи, например, в подвалах, гаражах, депо, мастерских, плавательных бассейнах, моечных установках.

Рекомендации специалистов

1

Аккуратная прокладка проводников благодаря наличию бокового кабельного фиксатора

2

Повышенная безопасность благодаря пломбируемой крышке

3

Привлекательный внешний вид благодаря крышкам, закрывающим винты крепления крышки распределительного щитка

4

Увеличение глубины установки модульной аппаратуры за счет переворота DIN-рейки

5

Быстрое изменение направления открывания дверцы направо или налево при помощи переставляемого вручную дверного шарнира – без инструментов

6

Точное выравнивание и надежный монтаж распределительного щитка на стене благодаря наличию трех точек крепления с заранее просверленными отверстиями

7

Защита от несанкционированного доступа при помощи встраиваемого впоследствии замка

8

Аккуратный внешний вид благодаря тому, что место соединения канала (вставляемого в верхнюю часть распределительного щитка, прикрывающую ввод кабелей в щиток) закрыто кожухом

Распределительные щитки для открытой установки
- Для аппаратов до 63 А.
- Защищенные от прикосновения клеммы QuickConnect защелкивающегося типа, удобные для монтажа.

- Исполнение с П- образной планкой DIN, 1-4 ряда, для 3-54 модуля, для аппаратов с глубиной установки ;
  – максимум 70 мм (щитки на 3-10 модуля);
  – максимум 92,5 мм (щитки на 12-54 модуля);

- Для VE112DN – VE412DN: универсальный мембранный фланец и сборный канал с возможностью ввода кабельных каналов фирмы Tehalit LF60090 и LF60110.

- Для VE112CN – VE412CN: выламываемые выштамповки метрических размеров.

- Боковые выштамповки для кабельных вводов или фланцевое соединение соседних распределительных щитков.

- Цвет: светло-серый RAL 7035.

- Стандарты: EN 60439-3.

Техническая информация с страницы 1.52

VE103D

Распределительный щиток IP65

Для модульных устройств с установкой на DIN-рейку
Степень защиты IP65

Типоразмер	Наружные размеры ШхВхГ	Штепсельные клеммы 1,5 – 4 мм²	Хомутиковые клеммы 1,5 – 25 мм²	Количество модулей по 17,5 мм	Кол. в упаковке	№ для заказа
1-рядный	111 x 175 x 93		2 x 4	2/3	1	**VE103D***
1-рядный	165 x 190 x 113		2 x 6	4/6	1	**VE106D***
1-рядный	237 x 210 x 114		2 x 9	8/10	1	**VE110D***

VE218DN

Распределительный щиток IP65

Для модульных устройств с установкой на DIN-рейку
Степень защиты IP65

Типоразмер	Наружные размеры ШхВхГ	Штепсельные клеммы 1,5 – 4 мм²	Хомутиковые клеммы 1,5 – 25 мм²	Количество модулей по 17,5 мм	Кол. в упаковке	№ для заказа
1-рядный	310 x 302 x 151	11xN + 11xPE	3xN + 3xPE	12	1	**VE112DN**
1-рядный	418 x 302 x 151	16xN + 14xPE	4xN + 4xPE	18	1	**VE118DN**
2-рядный	310 x 427 x 151	16xN + 14xPE	4xN + 4xPE	24	1	**VE212DN**
2-рядный	418 x 452 x 151	19xN + 17xPE	5xN + 5xPE	36	1	**VE218DN**
3-рядный	310 x 552 x 151	19xN + 17xPE	5xN + 5xPE	36	1	**VE312DN**
3-рядный	418 x 602 x 151	21xN + 20xPE	5xN + 6xPE	54	1	**VE318DN**
4-рядный	310 x 677 x 151	21xN + 20xPE	5xN + 6xPE	48	1	**VE412DN**

VZ311

Замок

Наименование	Описание	Кол. в упаковке	№ для заказа
Замок	С 2 ключами	1	**VZ311**
Запасной ключ	Для цилиндрического замка VZ311	1	**VZ312**

VZ408

Планка для крепления кабелей
для 12- и 18-модульных корпусов

Наименование	Описание	Кол. в упаковке	№ для заказа
Планка для крепления кабелей	Две планки с крепежными винтами	1	**VZ408**

VZ455

Дополнительная N-клемма для цепей дифференциальной защиты

Наименование	Описание	Кол. в упаковке	№ для заказа
Дополнительная N-клемма для УЗО	Монтаж в боковых стенках	20	**VZ455**

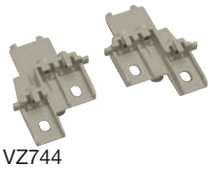

VZ744

Переходник для держателя клемм

Наименование	Описание	Кол. в упаковке	№ для заказа
Переходник для держателя клемм	Комплект: два переходника	1	**VZ744**

VZ743

Клеммы для проводки управления

Наименование	Описание	Кол. в упаковке	№ для заказа
Клеммы управления	7-полюсные для жилы 4 мм²	1	**VZ743**

VZ759

Вентиляционная заглушка M20

Наименование	Описание	Кол. в упаковке	№ для заказа
Вентиляционная заглушка M20	Позволяет спускать водяной конденсат (степень защиты IP44)	1	**VZ759**

VZ758

Набор кабельных сальников IP54

Наименование	Описание	Кол. в упаковке	№ для заказа
Набор кабельных сальников	Состав 2 x M32 + 10 x M25 + 14 x M20	1	**VZ758**

VZ747

Крышка ввода
для закрытия входящих проводников или сопряжения с кабельным каналом

Наименование	Описание	Кол. в упаковке	№ для заказа
Крышка ввода для закрытия входящих	Для распределительного щитка шириной в 12 модулей	1	**VZ747**
проводников или сопряжения с кабельным каналом	Для распределительного щитка шириной в 18 модулей	1	**VZ748**

VZ749

Канал для проводки
5 соединительных кабелей
в оболочке Polybeutel

Наименование	Описание	Кол. в упаковке	№ для заказа
Канал для проводки 5 соединительных кабелей	Для распределительного щитка щитка шириной в 12 модулей	1	**VZ749**
в оболочке Polybeutel	Для распределительного щитка шириной в 18 модулей	1	**VZ750**

V801V

Соединительная втулка
для соединения двух
или нескольких соседних
щитков

Наименование	Описание	Кол. в упаковке	№ для заказа
Соединительная втулка для соединения двух	Состав: 2 втулки для VE106 – VE110	1	**V801V**
или нескольких соседних щитков	Состав: 10 втулки для VE112 – VE318	1	**VZ754**

VZ413

Полоса-заглушка

Наименование	Описание	Кол. в упаковке	№ для заказа
Полоса-заглушка	Шириной 6 модулей, RAL 7035	10	**VZ413**
Полоса-заглушка	Шириной 18 модулей, RAL 7035	10	**VZ416**
Полоса-заглушка	Шириной 12 модулей, RAL 7035	10	**VZ415**

VZ463

PE/N-клеммы и
держатель
QuickConnect

Наименование	Описание Штепсельные клеммы 1,5 – 4 мм²	Штепсельные 1,5 – 25 мм²	Кол. в упаковке	№ для заказа
PE/N-клеммы и держатель	11xN + 11xPE	3xN + 3xPE	1	**VZ461**
PE/N-клеммы и держатель	16xN + 14xPE	4xN + 4xPE	1	**VZ462**
PE/N-клеммы и держатель	19xN + 17xPE	5xN + 5xPE	1	**VZ463**
PE/N-клеммы и держатель	21xN + 20xPE	5xN + 6xPE	1	**VZ464**

Малые распределительные щиты, серия Vector, IP41/65

• с прозрачной дверцей

VE103D, VE103D, VE103D, 1 ряд 3, 6, 10

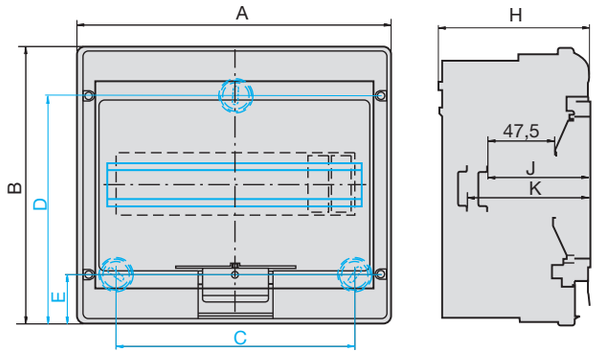

	A	B	C	D	E	H	J	K
VE103D	110	175	-	147	28	93	72,3	-
VE106D	164	190	108	158	32	113	72,5	87,6
VE110D	236	210	180	173	37	114	74,1	89,1

A) Крепление посередине

VE212DN/CN, VE218DN, 2 ряды 24, 36

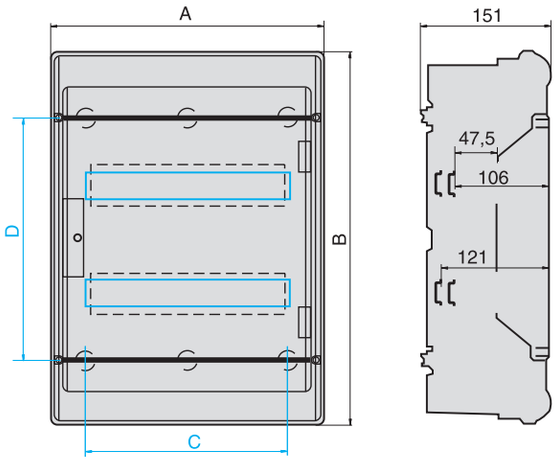

	A	B	C	D
VE212DN	310	427	230	280
VE218DN	418	452	338	305

VE412DN/CN?4 РЯДА 48

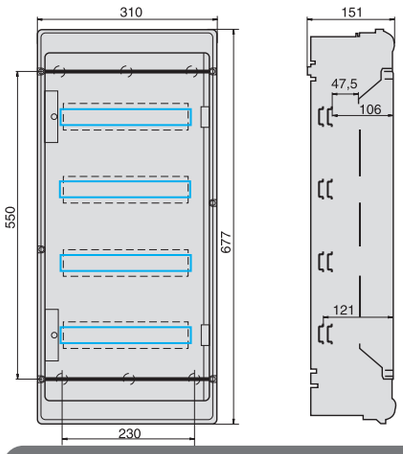

VE112DN CN, VE118DN, 1 ряд 12, 18

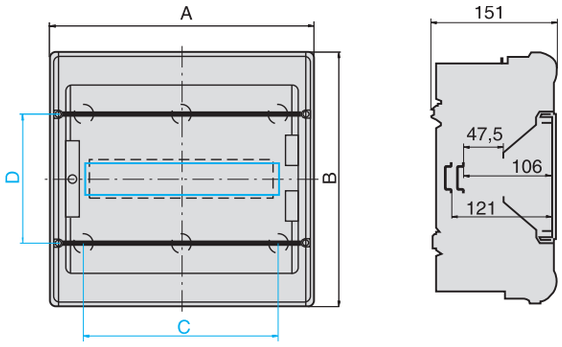

	A	B	C	D
VE112DN/CN	310	302	230	155
VE118DN	418	302	338	155

VE312DN/CN, VE318DN, 3 ряда 36, 54

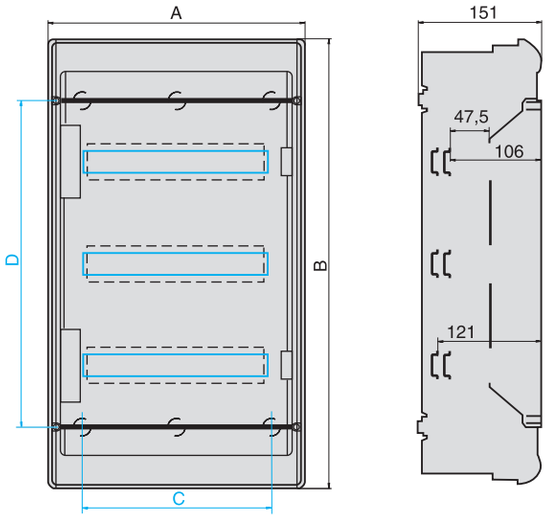

	A	B	C	D
VE312DN/CN	310	552	230	405
VE318DN	418	602	338	455

Клемма провода управления и клемная колодка

Монтаж одношинного адаптера в распределителях

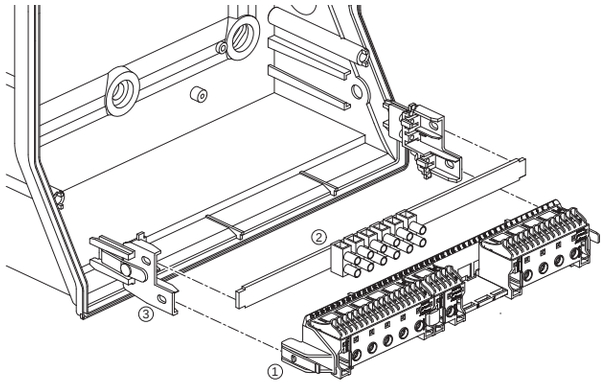

① клеммная колодка
② клемма провода управления VZ743
③ адаптер VZ744