Правила хранения и транспортировки:

Устройство в упаковке производителя должно храниться в закрытых помещениях с температурой от -25°С до 20°С и относительной влажности 80% при отсутствии в воздухе испарений вредно действующих на упаковку и материал устройства (ГОСТ 15150-69). При транспортировке устройства потребитель должен обеспечить защиту устройства от механических повреждений.

Гарантийные обязательства:

Предприятие-производитель гарантирует соответствие реле требованиям технических условий и данного паспорта при соблюдении потребителем условий эксплуатации, хранения и транспортировки, указанных в паспорте и технических условиях. Предприятие-производитель принимает на себя гарантийные обязательства в течение 18 месяцев после даты продажи при условии:

- -правильного подсоединения
- -целостности пломбы ОТК производителя
- -целостности корпуса, отсутствии следов проникновения, трещин, и т. д.

Монтаж должен осуществлять специалист. Производитель не несет ответственность за вред, причиненный в результате непрофессионального монтажа и неправильной эксплуатации. Замену изделия выполняет продавец согласно договоренности с производителем. Гарантийные обязательства несет производитель.

Устройство соответствует техническим требованиям НД, ТРсЭС, ТРБНЭ, ДСТУ 3020-95 и признан годным к эксплуатации.

Дата изготовления _____

Штамп ОТК _____

Дата продажи _____

ЧП Електросвіт
79053, г. Львов, ул. Грабянки, 10
(0-32) 295-26-95, e-mail: es@es.ua

CZF-BS

ДПФ-ВС

РЕЛЕ ПРОПАДАНИЯ ФАЗ

Гарантия - 18 месяцев от даты продажи.

Назначение:

Реле пропадания фаз предназначено для защиты электрических двигателей, которые питаются от трехфазной сети переменного тока, в случае пропадания напряжения одной или двух фаз или в случае асимметрии напряжений питания, которое может быть причиной выхода из строя двигателя.

Правила хранения и транспортировки:

Устройство в упаковке производителя должно храниться в закрытых помещениях с температурой от -25°С до 20°С и относительной влажности 80% при отсутствии в воздухе испарений вредно действующих на упаковку и материал устройства (ГОСТ 15150-69). При транспортировке устройства потребитель должен обеспечить защиту устройства от механических повреждений.

Гарантийные обязательства:

Предприятие-производитель гарантирует соответствие реле требованиям технических условий и данного паспорта при соблюдении потребителем условий эксплуатации, хранения и транспортировки, указанных в паспорте и технических условиях. Предприятие-производитель принимает на себя гарантийные обязательства в течение 18 месяцев после даты продажи при условии:

- -правильного подсоединения
- -целостности пломбы ОТК производителя
- -целостности корпуса, отсутствии следов проникновения, трещин, и т. д.

Монтаж должен осуществлять специалист. Производитель не несет ответственность за вред, причиненный в результате непрофессионального монтажа и неправильной эксплуатации. Замену изделия выполняет продавец согласно договоренности с производителем. Гарантийные обязательства несет производитель.

Устройство соответствует техническим требованиям НД, ТРсЭС, ТРБНЭ, ДСТУ 3020-95 и признан годным к эксплуатации.

Дата изготовления _____

Штамп ОТК _____

Дата продажи _____

ЧП Електросвіт
79053, г. Львов, ул. Грабянки, 10
(0-32) 295-26-95, e-mail: es@es.ua

CZF-BS

ДПФ-ВС

РЕЛЕ ПРОПАДАНИЯ ФАЗ

Гарантия - 18 месяцев от даты продажи.

Назначение:

Реле пропадания фаз предназначено для защиты электрических двигателей, которые питаются от трехфазной сети переменного тока, в случае пропадания напряжения одной или двух фаз или в случае асимметрии напряжений питания, которое может быть причиной выхода из строя двигателя.

Правила хранения и транспортировки:

Устройство в упаковке производителя должно храниться в закрытых помещениях с температурой от -25°С до 20°С и относительной влажности 80% при отсутствии в воздухе испарений вредно действующих на упаковку и материал устройства (ГОСТ 15150-69). При транспортировке устройства потребитель должен обеспечить защиту устройства от механических повреждений.

Гарантийные обязательства:

Предприятие-производитель гарантирует соответствие реле требованиям технических условий и данного паспорта при соблюдении потребителем условий эксплуатации, хранения и транспортировки, указанных в паспорте и технических условиях. Предприятие-производитель принимает на себя гарантийные обязательства в течение 18 месяцев после даты продажи при условии:

- -правильного подсоединения
- -целостности пломбы ОТК производителя
- -целостности корпуса, отсутствии следов проникновения, трещин, и т. д.

Монтаж должен осуществлять специалист. Производитель не несет ответственность за вред, причиненный в результате непрофессионального монтажа и неправильной эксплуатации. Замену изделия выполняет продавец согласно договоренности с производителем. Гарантийные обязательства несет производитель.

Устройство соответствует техническим требованиям НД, ТРсЭС, ТРБНЭ, ДСТУ 3020-95 и признан годным к эксплуатации.

Дата изготовления _____

Штамп ОТК _____

Дата продажи _____

ЧП Електросвіт
79053, г. Львов, ул. Грабянки, 10
(0-32) 295-26-95, e-mail: es@es.ua

CZF-BS

ДПФ-ВС

РЕЛЕ ПРОПАДАНИЯ ФАЗ

Гарантия - 18 месяцев от даты продажи.

Назначение:

Реле пропадания фаз предназначено для защиты электрических двигателей, которые питаются от трехфазной сети переменного тока, в случае пропадания напряжения одной или двух фаз или в случае асимметрии напряжений питания, которое может быть причиной выхода из строя двигателя.

Правила хранения и транспортировки:

Устройство в упаковке производителя должно храниться в закрытых помещениях с температурой от -25°С до 20°С и относительной влажности 80% при отсутствии в воздухе испарений вредно действующих на упаковку и материал устройства (ГОСТ 15150-69). При транспортировке устройства потребитель должен обеспечить защиту устройства от механических повреждений.

Гарантийные обязательства:

Предприятие-производитель гарантирует соответствие реле требованиям технических условий и данного паспорта при соблюдении потребителем условий эксплуатации, хранения и транспортировки, указанных в паспорте и технических условиях. Предприятие-производитель принимает на себя гарантийные обязательства в течение 18 месяцев после даты продажи при условии:

- -правильного подсоединения
- -целостности пломбы ОТК производителя
- -целостности корпуса, отсутствии следов проникновения, трещин, и т. д.

Монтаж должен осуществлять специалист. Производитель не несет ответственность за вред, причиненный в результате непрофессионального монтажа и неправильной эксплуатации. Замену изделия выполняет продавец согласно договоренности с производителем. Гарантийные обязательства несет производитель.

Устройство соответствует техническим требованиям НД, ТРсЭС, ТРБНЭ, ДСТУ 3020-95 и признан годным к эксплуатации.

Дата изготовления _____

Штамп ОТК _____

Дата продажи _____

ЧП Електросвіт
79053, г. Львов, ул. Грабянки, 10
(0-32) 295-26-95, e-mail: es@es.ua

CZF-BS

ДПФ-ВС

РЕЛЕ ПРОПАДАНИЯ ФАЗ

Гарантия - 18 месяцев от даты продажи.

Назначение:

Реле пропадания фаз предназначено для защиты электрических двигателей, которые питаются от трехфазной сети переменного тока, в случае пропадания напряжения одной или двух фаз или в случае асимметрии напряжений питания, которое может быть причиной выхода из строя двигателя.

Принцип работы:

Нормальное питание двигателя сигнализируется свечением светодиода в цепи каждой фазы. Пропадание напряжения в хотя бы одной, произвольной фазе сигнализируется потуханием светодиода, что отвечает данной фазе. Асимметрия напряжений больше чем 55 В сигнализируется слабым свечением светодиода, который отвечает данной фазе. В таких случаях двигатель будет выключен. Выключение произойдет с задержкой 4 с, что предотвращает случайное выключение двигателя при кратковременном падении напряжения. Повторное включение двигателя состоится при уменьшении асимметрии напряжений к значению гистерезиса (5 В~), в ином случае двигатель включен не будет.

Внимание! Конструкция контактов реле позволяет подсоединить систему визуальной или звуковой сигнализации, которая будет информировать о срабатывании реле (то есть о выключении двигателя).

Монтаж:

1. Убедиться, что двигатель работает исправно.
2. Выключить питание.
3. Установить реле на рейке в распределительном щите.
4. Проводы питания подсоединить согласно схемы.
5. К зажимам 7-8 подсоединить последовательно систему питания обмотки управляющего контактора.

Схема підключення:

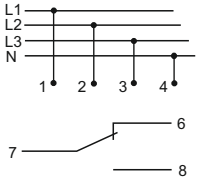

Технические характеристики:

напряжение питания	3x400/220В + N
контакт	1 на переключение
ток нагрузки макс.	10 А
контроль питания	светодиод в каждой фазе
асимметрия напряжений срабатывания	55 В~
гистерезис напряжения	5 В~
задержка срабатывания	4 с
потребляемая мощность	0,8 Вт/8 ВА
рабочая температура	от -25°С до +50°С
монтаж	на рейке DIN 35 мм
присоединение проводов	зажимы винтовые 2,5 мм^2
габариты	два модуля типа S (35 мм)

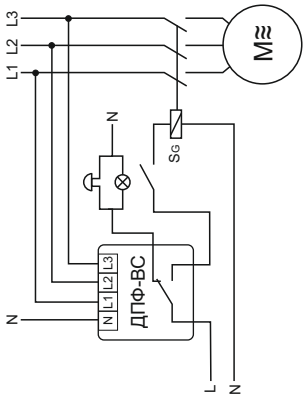

Принцип работы:

Нормальное питание двигателя сигнализируется свечением светодиода в цепи каждой фазы. Пропадание напряжения в хотя бы одной, произвольной фазе сигнализируется потуханием светодиода, что отвечает данной фазе. Асимметрия напряжений больше чем 55 В сигнализируется слабым свечением светодиода, который отвечает данной фазе. В таких случаях двигатель будет выключен. Выключение произойдет с задержкой 4 с, что предотвращает случайное выключение двигателя при кратковременном падении напряжения. Повторное включение двигателя состоится при уменьшении асимметрии напряжений к значению гистерезиса (5 В~), в ином случае двигатель включен не будет.

Внимание! Конструкция контактов реле позволяет подсоединить систему визуальной или звуковой сигнализации, которая будет информировать о срабатывании реле (то есть о выключении двигателя).

Монтаж:

1. Убедиться, что двигатель работает исправно.
2. Выключить питание.
3. Установить реле на рейке в распределительном щите.
4. Проводы питания подсоединить согласно схемы.
5. К зажимам 7-8 подсоединить последовательно систему питания обмотки управляющего контактора.

Схема підключення:

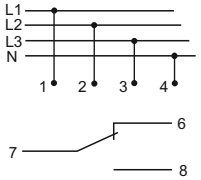

Технические характеристики:

напряжение питания	3x400/220В + N
контакт	1 на переключение
ток нагрузки макс.	10 А
контроль питания	светодиод в каждой фазе
асимметрия напряжений срабатывания	55 В~
гистерезис напряжения	5 В~
задержка срабатывания	4 с
потребляемая мощность	0,8 Вт/8 ВА
рабочая температура	от -25°С до +50°С
монтаж	на рейке DIN 35 мм
присоединение проводов	зажимы винтовые 2,5 мм^2
габариты	два модуля типа S (35 мм)

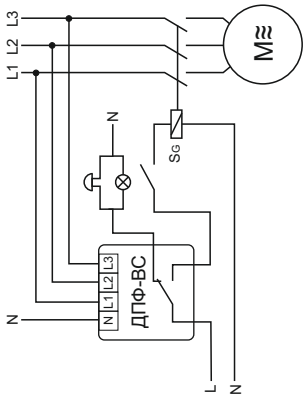

Принцип работы:

Нормальное питание двигателя сигнализируется свечением светодиода в цепи каждой фазы. Пропадание напряжения в хотя бы одной, произвольной фазе сигнализируется потуханием светодиода, что отвечает данной фазе. Асимметрия напряжений больше чем 55 В сигнализируется слабым свечением светодиода, который отвечает данной фазе. В таких случаях двигатель будет выключен. Выключение произойдет с задержкой 4 с, что предотвращает случайное выключение двигателя при кратковременном падении напряжения. Повторное включение двигателя состоится при уменьшении асимметрии напряжений к значению гистерезиса (5 В~), в ином случае двигатель включен не будет.

Внимание! Конструкция контактов реле позволяет подсоединить систему визуальной или звуковой сигнализации, которая будет информировать о срабатывании реле (то есть о выключении двигателя).

Монтаж:

1. Убедиться, что двигатель работает исправно.
2. Выключить питание.
3. Установить реле на рейке в распределительном щите.
4. Проводы питания подсоединить согласно схемы.
5. К зажимам 7-8 подсоединить последовательно систему питания обмотки управляющего контактора.

Схема підключення:

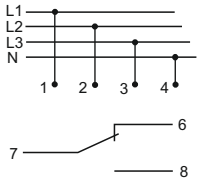

Технические характеристики:

напряжение питания	3x400/220В + N
контакт	1 на переключение
ток нагрузки макс.	10 А
контроль питания	светодиод в каждой фазе
асимметрия напряжений срабатывания	55 В~
гистерезис напряжения	5 В~
задержка срабатывания	4 с
потребляемая мощность	0,8 Вт/8 ВА
рабочая температура	от -25°С до +50°С
монтаж	на рейке DIN 35 мм
присоединение проводов	зажимы винтовые 2,5 мм^2
габариты	два модуля типа S (35 мм)

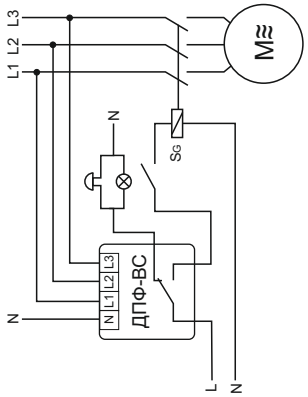

Принцип работы:

Нормальное питание двигателя сигнализируется свечением светодиода в цепи каждой фазы. Пропадание напряжения в хотя бы одной, произвольной фазе сигнализируется потуханием светодиода, что отвечает данной фазе. Асимметрия напряжений больше чем 55 В сигнализируется слабым свечением светодиода, который отвечает данной фазе. В таких случаях двигатель будет выключен. Выключение произойдет с задержкой 4 с, что предотвращает случайное выключение двигателя при кратковременном падении напряжения. Повторное включение двигателя состоится при уменьшении асимметрии напряжений к значению гистерезиса (5 В~), в ином случае двигатель включен не будет.

Внимание! Конструкция контактов реле позволяет подсоединить систему визуальной или звуковой сигнализации, которая будет информировать о срабатывании реле (то есть о выключении двигателя).

Монтаж:

1. Убедиться, что двигатель работает исправно.
2. Выключить питание.
3. Установить реле на рейке в распределительном щите.
4. Проводы питания подсоединить согласно схемы.
5. К зажимам 7-8 подсоединить последовательно систему питания обмотки управляющего контактора.

Схема підключення:

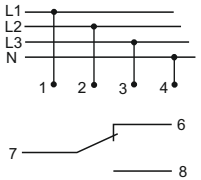

Технические характеристики:
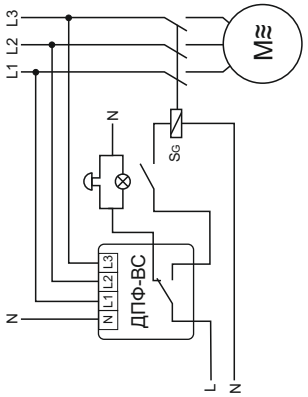
напряжение питания	3x400/220В + N
контакт	1 на переключение
ток нагрузки макс.	10 А
контроль питания	светодиод в каждой фазе
асимметрия напряжений срабатывания	55 В~
гистерезис напряжения	5 В~
задержка срабатывания	4 с
потребляемая мощность	0,8 Вт/8 ВА
рабочая температура	от -25°С до +50°С
монтаж	на рейке DIN 35 мм
присоединение проводов	зажимы винтовые 2,5 мм^2
габариты	два модуля типа S (35 мм)