мета-груп

AGP

ІНСТРУКЦІЯ З ЕКСПЛУАТАЦІЇ ДЛЯ ЕЛЕКТРИЧНОГО ШУРУПОКРУТУ LY – 0855

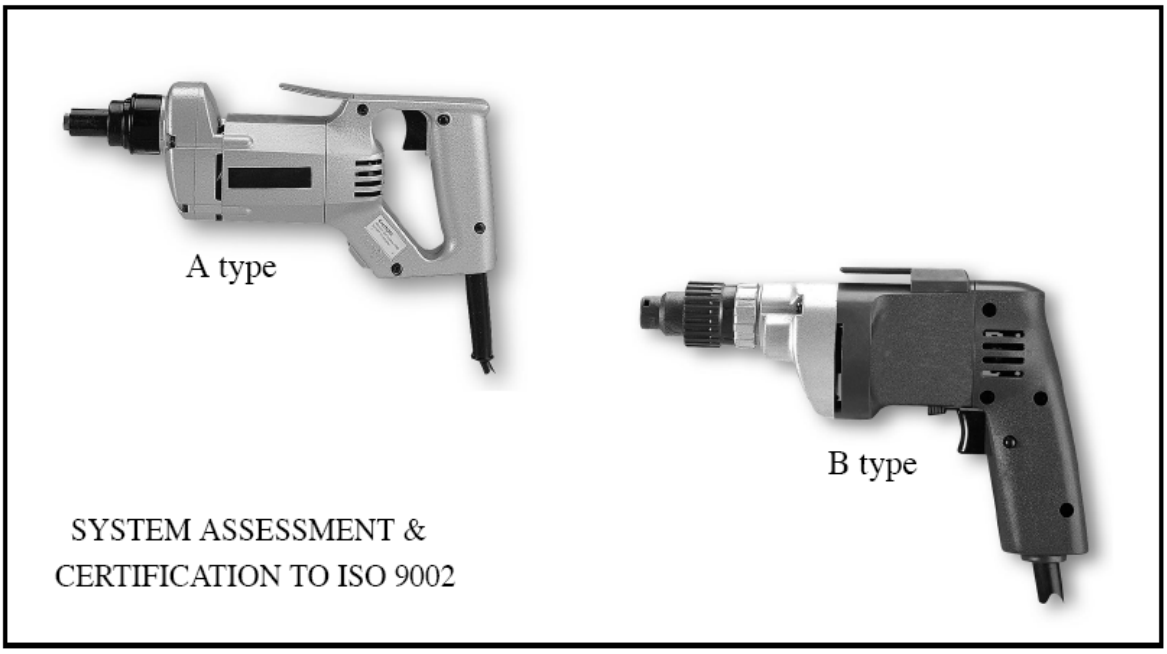

Технічні характеристики

	Розмір свердла	Вхідна потужність	Швидкість холостого ходу	Довжина	Вага нетто
Тип А	**6 mm (1/4”) шестигранне**	**500 Вт**	**4000 об/хв.**	**290 мм (11-1/4’’)**	**1,9 кг.**
Тип В	**6 mm (1/4”) шестигранне**	**500 Вт**	**0~2800 об/хв**	**280 мм (11’’)**	**1,5кг.**

*** Виробник залишає право змінювати деталі та аксесуари без попереднього повідомлення.**

ЗАГАЛЬНІ ПРАВИЛА БЕЗПЕКИ

ПОПЕРЕДЖЕННЯ! Під час користуванням електричними приладами дотримуйтесь загальних правил техніки безпеки, щоб зменшити ризик виникнення пожежі, електричного шоку чи травмування оператора.
УВАЖНО ПРОЧИТАЙТЕ ТА ЗРОЗУМІЙТЕ ЦЮ ІНСТРУКЦІЄЮ ПЕРЕД КОРИСТУВАННЯМ ІНСТРУМЕНТОМ. ЗБЕРЕЖІТЬ ЇЇ ДЛЯ МАЙБУТНЬОГО КОРИСТУВАННЯ.

1. Уважно ознайомтесь з роботою електроінструменту. Уважно прочитайте призначення інструменту та обмеження в його роботі стосовно виникнення потенційно небезпечних ситуацій.

2. Тримайте своє робоче місце в чистоті і забезпечте належне освітлення робочого місця. Безлад або недостатнє освітлення на робочому місці можуть призвести до нещасних випадків.

3. **Під час роботи з електроприладом не підпускайте до робочого місця дітей та сторонніх осіб.** Ви можете втратити контроль над приладом, якщо Ваша увага буде відвернута.

4. **Не працюйте з електроприладом у небезпечних середовищах.** Захищайте прилад від дощу та вологи. Не користуйтесь приладом, де існує небезпека вибуху внаслідок присутності горючих рідин, газів або пилу.

5. Використання подовжувача. Для зовнішніх робіт обов'язково використовуйте лише подовжувач, призначений для зовнішніх робіт, подовжувач повинен мати відповідне маркування.

6. Одягайте захисні окуляри. Якщо Ви працюєте з інструментом в пильному приміщенні, одягайте пило захисну маску.

7. Одягайте належний одяг. Не одягайте широкий одяг та прикраси. Одяг, **рукавиці** та волосся тримайте на відстані від рухомих частин. Під час роботи за межами приміщення, одягайте резинові рукавиці та ізольоване неслизьке взуття.

8. Під час роботи забезпечте надійне кріплення, користуйтесь струбцинами або затискачами.

9. Захищайте своє тіло від електричного шоку. Уникайте контакту тіла з заземленими поверхнями, такими як: труби, радіатори, плити й холодильники. Завжди перевіряйте робоче місце на наявність оголених проводів, та тримайте інструмент за ізольовану поверхню.

10. Тримайте руки подалі від рухливих частин.

11. Користуйтесь інструментом належним чином. Інструмент буде працювати краще і безпечніше, якщо він буде використовуватись за призначенням.

12. Використовуйте інструмент за призначенням. Не використовуйте малий інструмент для виконання потужної роботи та роботи для якої вона не призначена.

13. Використовуйте кабель за призначенням. Не використовуйте кабель для перенесення електроприладу, підвішування або витягування штепселя з розетки. Захищайте кабель від високих температур, масел, гострих предметів**.**

14. Доглядайте за інструментом належним чином. Зберігайте його в чистоті. Виконуйте інструкції по змащуванню та зміні аксесуарів. Ручка інструменту повинна залишатись чистою, сухою та нежирною. Періодично оглядайте вимикачі, кабелі та подовжувальні кабелі. Перевірте, щоб в рухливих частинах інструменту не було сторонніх предметів, щоб інструмент був правильно зібраним, а також щоб були відсутні будь-які інші обставини, які можуть вплинути на роботу машини.

15. Не нахиляйтесь низько над інструментом. Слідкуйте за опорою та балансом.

16. Уникайте випадкового запуску. Перед від'єднанням інструменту до мережі живлення переконайтесь, що вимикач знаходиться в позиції «Вимкнено». Не переносьте

інструмент, який під'єднаний до мережі живлення, якщо палець знаходиться на кнопці вимикача.
17. Перевірте інструмент на наявність несправностей, щоб бути певним, що інструмент працює належним чином та виконує свої функції. У разі виявлення несправності зверніться до авторизованого сервісного центру.
18. Вимикайте інструмент з розетки, якщо ви не користуєтесь ним, або якщо ви змінюєте аксесуари.
19. **Будьте уважними** та сконцентрованими під час роботи інструменту. Не працюйте з інструментом в стомленому стані, під впливом наркотиків або алкоголю.
20. **Зберігайте приладдя**, яким ви не користуєтесь, в сухому приміщенні подалі від дітей.

Попередження!
Переконайтесь, що напруга мережі відповідає напрузі, яка вказана на таблиці з характеристиками на інструменті.

- **Техніка безпеки при користуванні інструментом**

1.Не торкайтесь патрону або металічних частин інструменту, якщо ви працюєте з поверхнями під якими знаходиться електрична проводка. Щоб уникнути електричного шоку тримайте інструмент лише за пластикові частини.
2. Гвинти повинні відповідати розміру патрону.
3. Ніколи не накривайте повітряні отвори, вони виконують важливу функцію охолодження двигуна, тому мають бути відкритими.

- **Подовжувальний кабель**

Перевірте кабель перед користуванням інструментом. Переконайтесь, що переріз кабелю відповідає напрузі, яку буде споживати інструмент. Якщо подовжувальний кабель має менший переріз, це стане причиною зниження напруги, перегріву інструменту та втрати енергії. В таблиці, зображенній нижче, Ви можете побачити інформацію, як підібрати правильний діаметр та довжину кабелю, залежно від рівня току, який зображено на таблиці з характеристиками. Якщо Ви вагаєтесь щодо вірного вибору кабелю, виберіть більш потужний кабель.

Напруга	Довжина кабелю в футах			
120 В	25	50	100	150
240 В	50	100	200	300

Рівень току

Більше – не більше ніж	Мінімальний переріз кабелю			
0-6	18	16	16	14
6-10	18	16	14	12
10-12	16	16	14	12
12-16	14	12	Не рекомендується	

Експлуатація інструменту

Вмикач (для типу А і В)

1. Щоб запустити інструмент - натисніть на кнопку вмикача.
2. Для постійного тривалої роботи на повній швидкості, натисніть на кнопку вмикача та заблокуйте вмикач за допомогою фіксатора.
3. Щоб розблокувати – натисніть на фіксатор та відпустіть.
4. Для обертання шуруповерт в зворотну сторону, необхідно повністю зупинити шуруповерт, після чого натиснути на кнопку реверсу (Мал.1 і мал.2).

Модель типу В має додаткову опцію регулювання швидкості: Швидкість регулюється від 0 до максимальної кількості обертів. Щоб збільшити швидкість, необхідно сильніше натискати на курок вмикача.

Модель типу А

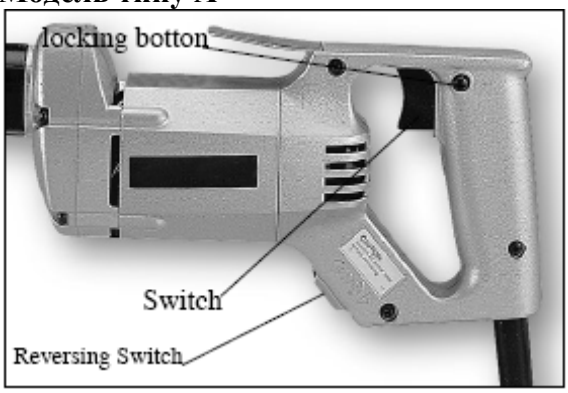

Locking button – кнопка фіксатора
Switch- вмикач
Reversing Switch – кнопка реверсу

Модель типу В

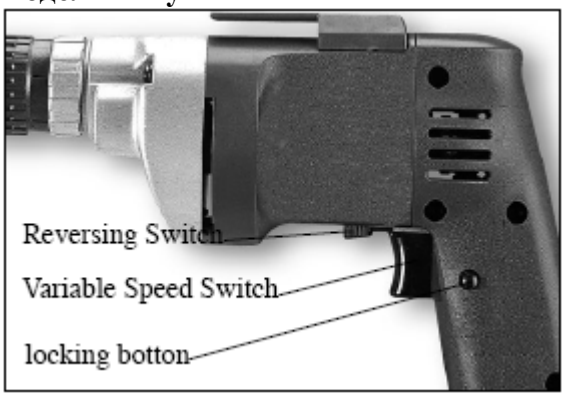

Reversing Switch – кнопка реверсу
Locking button – кнопка фіксатора
Variable Speed Switch- вмикач-регулятор швидкості

- **Під єднання приладдя**

Потягнувши (користуйтесь плоскогубцями, якщо необхідно) зніміть обмежувач глибини загвинчування, який складається з накидної гільзи та змінної упорної гільзи. Щоб змінити приладдя, натисніть муфту до упори поки не почуєте клацання, після цього приєднайте обмежувач глибини загвинчування та відрегулюйте глибину загвинчування (Мал.3).

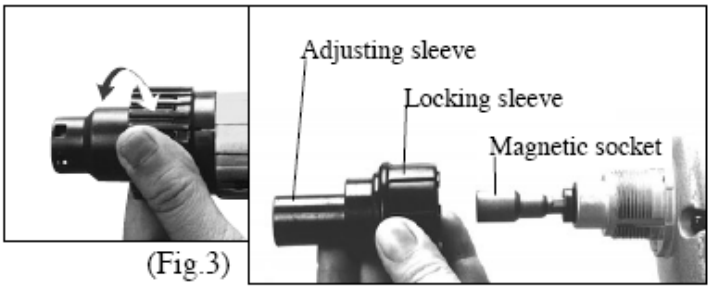

(Fig.3)

Adjusting sleeve - змінна упорна гільза
Locking sleeve - накидна гільзи
Magnetic socket - магнітний утримувач

- **Регулювання глибини загвинчування**

Щоб налаштувати глибину загвинчування необхідно:

Для моделі типу А: потягніть обмежувач глибини загвинчування так, щоб він обертався.

Для моделі типу В: повертайте обмежувач глибини загвинчування проти часової стрілки, щоб збільшити глибину загвинчування, щоб зменшити глибину - повертайте за часовою стрілкою. Перед початком роботи установіть регулятор так, щоб магнітний утримувач злегка був заглиблений. Протестуйте загвинчування на невеликій заготовці та поступово відрегулюйте глибину (Мал. 4 модель типу А, Мал.5 модель типу В).

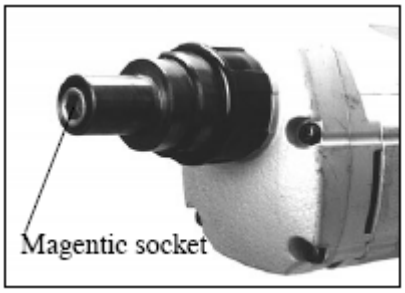

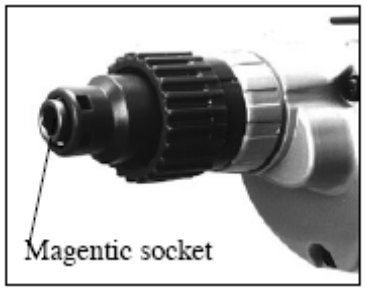

Magnetic socket - магнітний утримувач

Мал. 4 модель типу А Мал.5 модель типу В

- Муфта зчеплення

Завдяки цій функції оператор може завантажувати магнітний утримувач , не вимикаючи двигун.

Під тиском пружини муфти розчіплюються, тому інструмент обертається лише під натиском.

ПОПЕРЕДЖЕННЯ: Не зважаючи на вищезазначену інформацію, ніколи не кладіть інструмент з ввімкненим двигуном.

- **Приладдя**

Цей інструмент використовується із стандартним приладдям (стандартна різьба). Використовують різне приладдя в залежності від типу виконання робіт.

ПОПЕРЕДЖЕННЯ: щоб попередити пошкодження інструменту, завжди підбирайте приладдя відповідного розміру.

Примітка: виконуйте загвинчування на високій швидкості.

- **Огляд та обслуговування інструменту**

ПОПЕРЕДЖЕННЯ: Перед проведенням огляду, переконайтесь, що кабель непошкоджений.

1. Увімкніть інструмент та продуйте усі канали сухим стиснутим повітрям.
2. Періодично перевіряйте, щоб усі гвинти шуруповерту були надійно закручені.
3. Змінюйте графітові щітки, якщо вони зносились.
4. Для будь-яких інших ремонтних робіт звертайтесь до авторизованого сервісного центру.

- **Заміна графітових щіток**

Якщо графітові щітки зношуються, двигун не працює належним чином. Змінюйте щітки на стандартні щітки однієї лінії. Щоб замінити щітки:

1. роз’єднайте дві частини ручки шуруповерту

2. зніміть утримувачі щітки та витягніть щітку
3. вставте нову щітку в утримувачі та під єднайте проводи щітки
4. установіть утримувачі в інструмент та зберіть ручку інструменту
5. для кращої експлуатації зберігайте щітки чистими ти без мастила.

ТИП А

№	Назва деталі	Кіл-сть	№	Назва деталі	Кіл-сть
1	Магнітний тримач	1	24	Шестерня	1
2	Обмежувач глибини в зборі	1	25	Основа редуктора	1
3	Упорна гільза	1	26	Підшипник 608ZZ	2
4	Латунна прокладка	1	27	Якір	1
5	Кільце	1	28	Гвинт М4х55	2
6	Кожух муфти	1	29	Гравер М4	2
7	Пружинне кільце	1	30	Статор	
8	Кулька з нержавіючої сталі	1	31	Корпус двигуна	1
9	Шпиндель	2	32	Крючок	1
10	Муфта зчеплення	2	33	Гвинт М4Х16	2
11	Кільце	1	34	Графітова щітка	2
12	Затискач муфти	1	35	Щіткоутримувач	2
13	Пружина	1	36	Одножильний провід	2
14	Шпиндель	2	37	Вмикач/Вимикач	1
15	Гвинт	1	38	Муфта мереженого шнура	1
16	Гравер М5	1	39	Мережений шнур	1
17	Гвинт	1	40	HD Гвинт М4х16	2
18	Корпус редуктора	1	41	Корпус ручки	1
19	Підшипник 608ZZ	1	42	Плоска шайба	4
20	Шестерня	1	43	Гвинт М4х20	4
21	Втулка	1			
22	Прокладка	1			
23	Вал шестерні	1			

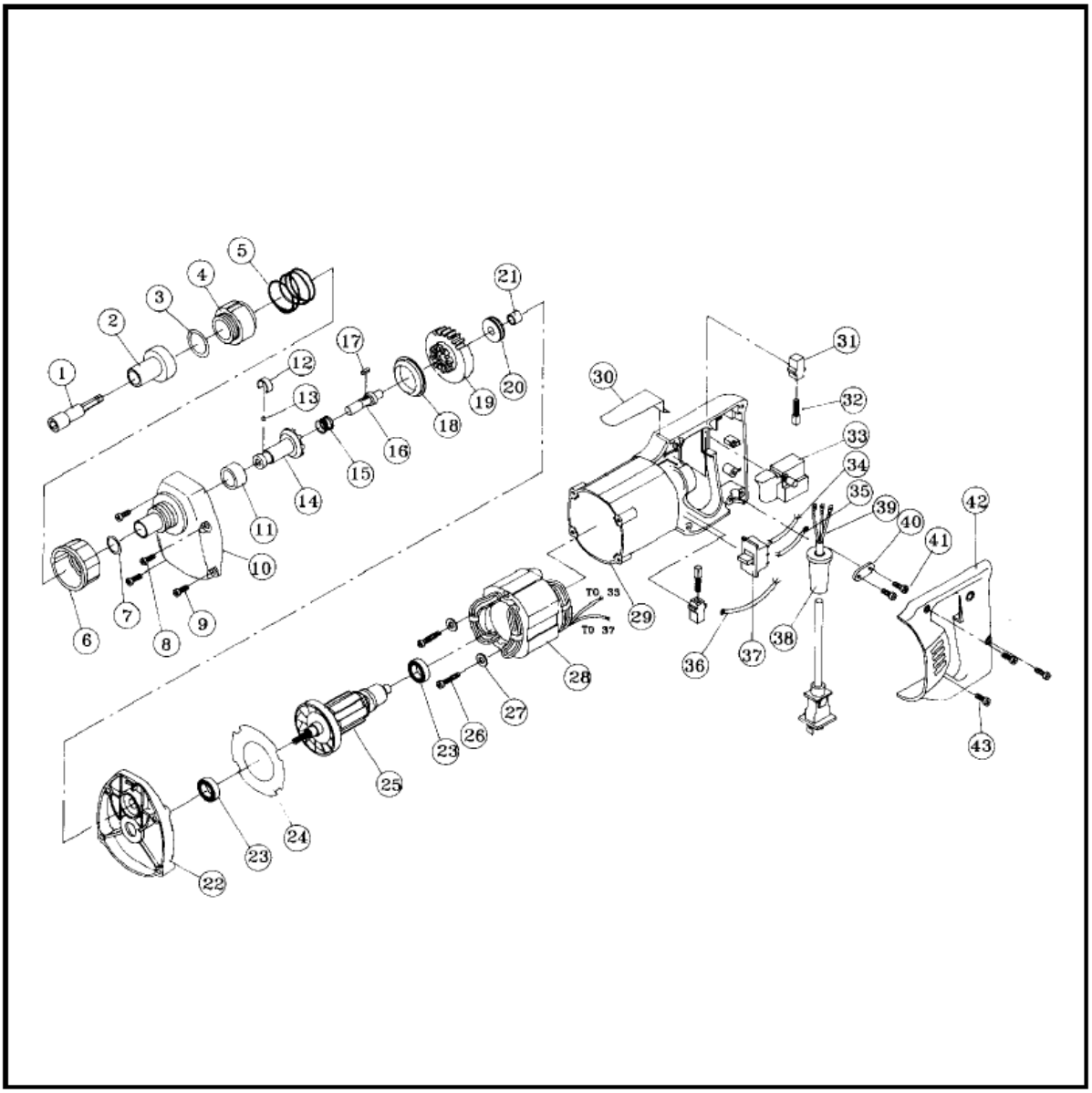
1
2
3
4
5
6
7
8
9
10
11
12
13
14
15
16
17
18
19
20
21
22
23
24
25
26
27
28
29
30
31
32
33
34
35
36
37
38
39
40
41
42
43
TO 33
TO 37

ТИП В

№	Назва деталі	Кіл-сть	№	Назва деталі	Кіл-сть
1	Магнітний тримач	1	24	Шестерня	1
2	Обмежувач глибини в зборі	1	25	Основа редуктора	1
3	Упорна гільза	1	26	Підшипник 608ZZ	2
4	Латунна прокладка	1	27	Якір	1
5	Кільце	1	28	Гвинт М4х55	2
6	Кожух муфти	1	29	Гравер М4	2
7	Пружинне кільце	1	30	Статор	
8	Кулька з нержавіючої сталі	1	31	Корпус двигуна	1
9	Шпиндель	2	32	Крючок	1
10	Муфта зчеплення	2	33	Гвинт М4Х16	2
11	Кільце	1	34	Графітова щітка	2
12	Затискач муфти	1	35	Щіткоутримувач	2
13	Пружина	1	36	Одножильний провід	2
14	Шпиндель	2	37	Вмикач/Вимикач	1
15	Гвинт	1	38	Муфта мереженого шнура	1
16	Гравер М5	1	39	Мережений шнур	1
17	Гвинт	1	40	HD Гвинт М4х16	2
18	Корпус редуктора	1	41	Корпус ручки	1
19	Підшипник 608ZZ	1	42	Плоска шайба	4
20	Шестерня	1	43	Гвинт М4х20	4
21	Втулка	1	44	Мережевий шнур	1
22	Прокладка	1			
23	Вал шестерні	1			

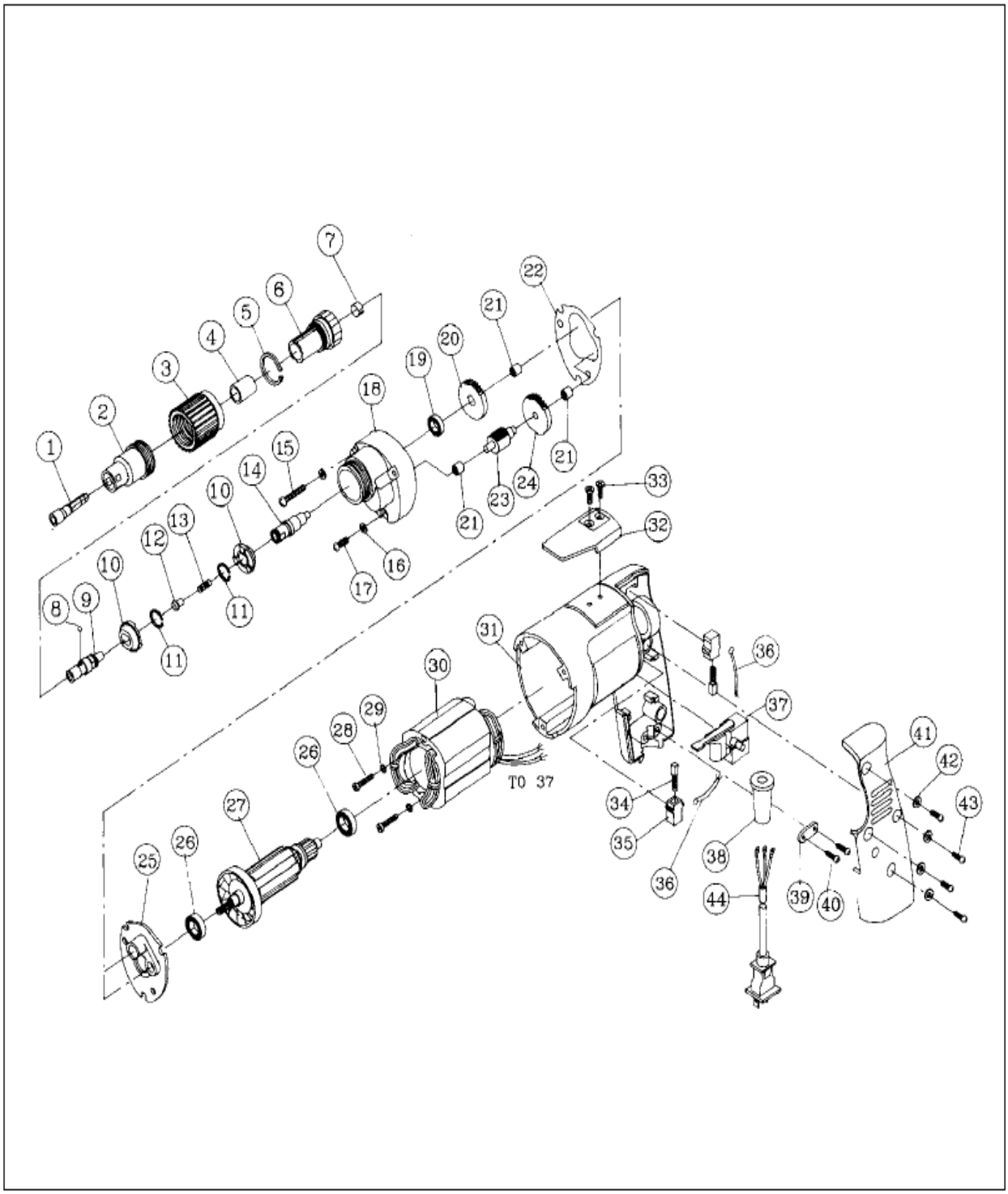
TO 37