http://www.nik.net.ua

НІК 2301

ТРЕХФАЗНЫЕ ЭЛЕКТРОННЫЕ СЧЕТЧИКИ ЭЛЕКТРИЧЕСКОЙ ЭНЕРГИИ

прямого включения	**трансформаторного включения**
НІК 2301 АП1	НІК 2301 АК1
НІК 2301 АП2	НІК 2301 АТ1
НІК 2301 АП3	

Таблица исполнений счетчиков

Исполнение счетчика	Обозначение	Номинальное напряжение, В	Номинальная (максимальная) сила тока, А	Передаточное число передаточного выхода (контакты С и D), имп/кВт·ч
НІК 2301 АП1	ААШХ.411152.007	3 × 220/380	5(100)	200
НІК 2301 АК1	ААШХ.411152.007-01		5(10)	2000
НІК 2301 АП2	ААШХ.411152.007-02		5(60)	400
НІК 2301 АТ1	ААШХ.411152.007-03	3 × 100	5(10)	2000
НІК 2301 АП3	ААШХ.411152.007-04	3 × 220/380	5(120)	200
НІК 2301 АП1-127	ААШХ.411152.007-05	3 × 127/220	5(100)	200
НІК 2301 АК1-127	ААШХ.411152.007-06		5(10)	2000
НІК 2301 АП2-127	ААШХ.411152.007-07		5(60)	400
НІК 2301 АТ1-127	ААШХ.411152.007-08	3 × 220	5(10)	2000
НІК 2301 АП3-127	ААШХ.411152.007-09	3 × 127/220	5(120)	200

Для всех счетчиков:
Класс точности 1 по ГОСТ 30207
Передаточное число испытательного выхода (контакты А и В) — 8000 имп/кВт·ч

Примечания
1. А и В, С и D контакты испытательного и передаточного выходов соответственно.
2. Конкретные номера контактов испытательного и передаточного выходов должны быть указаны в эксплуатационной документации.
3. Передаточный выход для всех исполнений счетчиков устанавливается по требованию заказчика.

Габаритные и установочные размеры

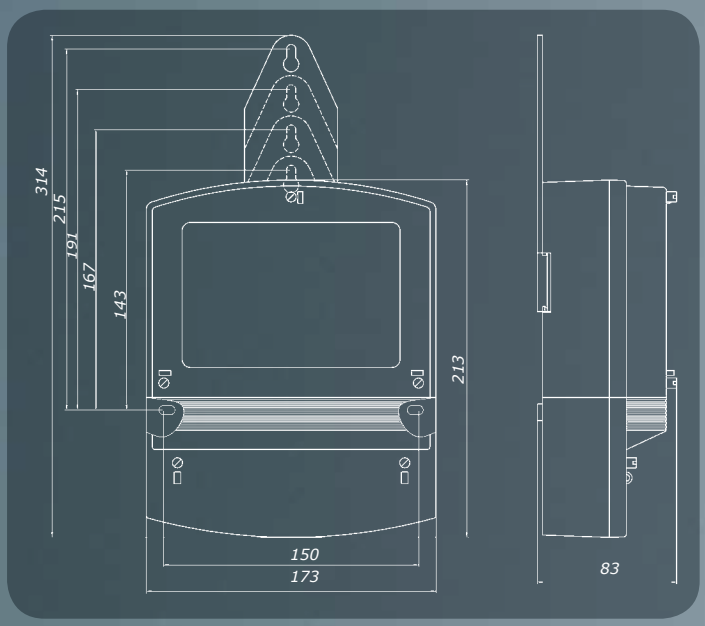

Свойства

- Измерение активной электрической энергии;
- Защита от хищений энергии (индикация неправильных подключений, обратного направления тока, заниженных и завышенных фазных напряжений);
- Усовершенствованная колодка зажимов, обеспечивающая надежность крепления проводов;
- Повышенная степень защиты от воздействий постоянных и переменных магнитных полей в соответствие с требованиями СОУ-Н МПЕ 40.1.35.110:2005;
- Возможность применения в АСКУЭ;
- Технологический запас по классу точности составляет не менее 50%;
- Малое собственное энергопотребление;
- Расширенный температурный диапазон:
  (от -40 °С до +55 °С);
- Современный дизайн корпуса;
- Удобство монтажа (присоединительные размеры и компоновка зажимной платы обеспечивают установку при замене индукционных счетчиков без доработки подключаемых кабельных линий);
- Конструкция корпусов, соответствующая международным стандартам (в том числе для установки счетчика на рейку ТН-35).
- Возможность установки на DIN-рейку
- Номер в Государственном реестре средств измерительной техники: У2299-06

Технические характеристики

Класс точности	1,0 (ГОСТ 30207)
Номинальное напряжение: — АП1, АП2, АП3, АК1 — АТ1	 3×220/380 Uн, В 3×100 Uн, В
Допустимое отклонение напряжения сети	от -20 % до +15 %
Номинальная сила тока, Iн	5 А
Максимальная сила тока, Iмакс, для счетчика прямого включения — АП1 — АП2 — АП3	 100 А 60 А 120 А
Максимальная сила тока, Iмакс, для счетчика трансформаторного включения (АК1, АТ1)	10 А
Номинальная частота	50 Гц
Чувствительность, от Iн	0,4 %
Межповерочный интервал	16 лет
Потребляемая мощность, В цепях напряжения В цепях тока (I = Iн)	 не более 8; (≤1,5) В·А (Вт) не более 0,05 В·А (Вт)
Количество разрядов счетного механизма	6+1
Постоянная счетчика Длительность импульсов дополнительного выхода	8000 имп/кВт·ч 80 мс
Диапазон температуры: рабочей хранения	 от – 40 °С до + 55 °С от – 40 °С до + 70 °С
Относительная влажность	< 95 % при 30 °С
Масса	не более 2,3 кг