IS 2180-5
IS 2180-2
Настенные датчики

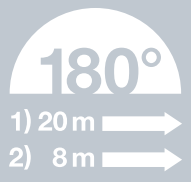

Зона охвата IS 2180-5

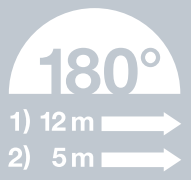

Зона охвата IS 2180-2

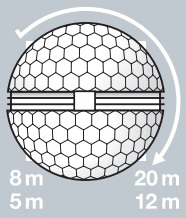

Возможности регулировки:

Путем поворота мультилинзы можно ограничить дальность действия с 20 на 8 м (IS 2180-5) или с 12 на 5 м (IS 2180-2)

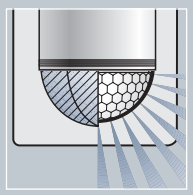

Угол охвата регулируется с помощью заслонок согласно личным требованиям

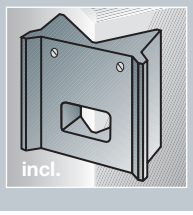

Преимущества при монтаже:

С помощью углового кронштейна (входит в комплект) датчик может монтироваться в углы внутри здания и снаружи

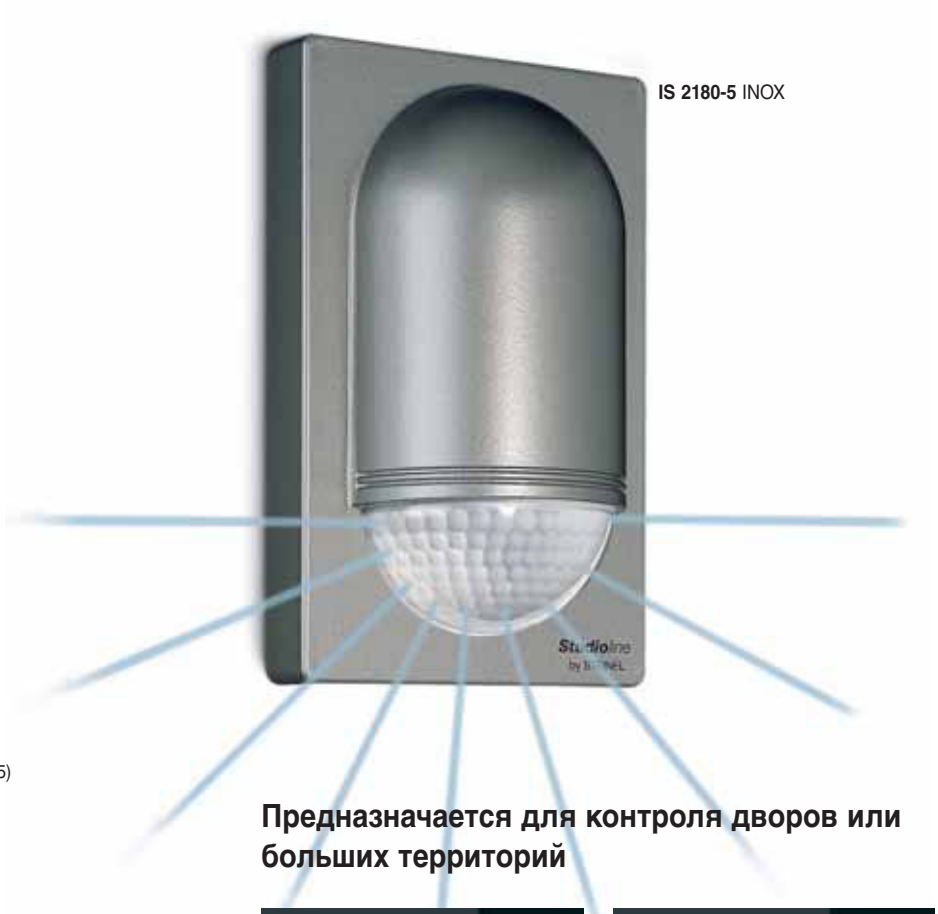

IS 2180-5 INOX

Предназначается для контроля дворов или больших территорий

IS 2180-5 белый

IS 2180-5 черный

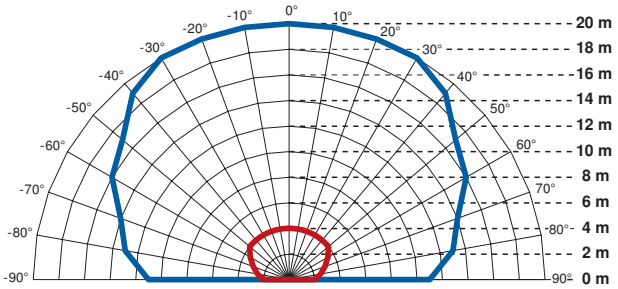

Зона охвата IS 2180-5, монтажная высота 1,8 м, 20 м от линзы (синий = тангенциальное направление движения, красный = радиальное направление движения)

Настенный датчик IS 2180-5, рассчитанный на большую дальность действия, оснащен двумя высокочувствительными пиродатчиками, расположенными друг к другу под углом 68° и состоящими из двух элементов. Встроенная мультилинза делит зону охвата на 504 зон переключения на 10 уровнях (при 20 м от линзы) и, таким образом, обеспечивает надежный контроль больших территорий площадью до 500 м^2. IS 2180, имеющий дальность действия до 20 м и угол охвата 180° при угле раствора 90°, способен надежно контролировать высокие помещения и большие территории. Общая включаемая мощность датчика при активной нагрузке составляет 1000 ватт. С помощью встроенного выключателя он может переключаться на постоянный свет (4 ч). Благодаря широкому диапазону можно устанавливать время включения света и сумеречный порог согласно личным требованиям.

IS 2180-5
Настенный датчик

- Инфракрасный настенный датчик для контроля дворов или больших территорий
- Дальность действия:
  1. макс. 20 м
  2. макс. 8 м
- Угол охвата: 180°
  Угол раствора: 90°

IS 2180-2
Настенный датчик

- Инфракрасный настенный датчик для контроля фасадов домов или территорий средних размеров
- Дальность действия:
  1. макс. 12 м
  2. макс. 5 м
- Угол охвата: 180°
  Угол раствора: 90°

HF 3600
Настенный датчик

- Высокочастотный датчик для управления осветительных установок и систем внутри здания, не зависящего от температуры
- Дальность действия: 1 – 8 м
- Угол охвата: 360°
  Угол раствора: 140°

	IS 2180-5			IS 2180-2			HF 3600	
	черный	белый	INOX	черный	белый	INOX	черный	белый
№ арт.	605711	605018	605810	603717	603816	603915	733612	733513
Размеры (В x Ш x Г)	120 x 76 x 56 мм			120 x 76 x 56 мм			120 x 77 x 42 мм	
Мощность	- макс. 1000 Вт (активная нагрузка, напр., лампа накаливания) - макс. 500 Вт (некомпенсированная, индуктивная, cos φ = 0,5, напр. люминисцентные лампы) - макс. 900 Вт (прод. компенсация) - макс. 500 Вт (попер. компенсация, c = 45,6 μФ) - макс. 600 Вт (предвключенный прибор, емкостный, напр. энергоэкономичные лампы, макс. 8 шт.),			- макс. 1000 Вт (активная нагрузка, напр. лампа накаливания) - макс. 500 Вт (некомпенсированная, индуктивная, cos φ = 0,5, напр. люминисцентные лампы) - макс. 900 Вт (прод. компенсация) - макс. 500 Вт (попер. компенсация, c = 45,6 μФ) - макс. 600 Вт (предвключенный прибор, емкостный, напр. энергоэкономичные лампы, макс. 8 шт.)			- макс. 1000 Вт (активная нагрузка, напр. лампа накаливания) - макс. 500 Вт (некомпенсированная, индуктивная, cos φ = 0,5, напр. люминисцентные лампы) - макс. 900 Вт (прод. компенсация) - макс. 500 Вт (попер. компенсация, c = 45,6 μФ) - макс. 600 Вт (предвключенный прибор, емкостный, напр. энергоэкономичные лампы, макс. 8 шт.)	
Напряжение	230 – 240 В, 50 Гц			230 – 240 В, 50 Гц			230 – 240 В, 50 Гц	
Угол охвата	180° по горизонтали, 90° по вертикали,			180° по горизонтали, 90° по вертикали,			360°, с углом раствора 140°, при необходимости через стекло, дерево и стены легкой конструкции	
Дальность действия	Положение 1: макс. 20 м Положение 2: макс. 8 м + точная регулировка с помощью заслонок; температуростойкая			Положение 1: макс. 12 м Положение 2: макс. 5 м + точная регулировка с помощью заслонок; температуростойкая			1 – 8 м, плавная настройка	
Диапазон поворота								
Сенсорика	Положение 1: 10 уровней обнаружения, 504 зоны переключения Положение 2: 9 уровней обнаружения, 412 зон переключения			Положение 1: 10 уровней обнаружения, 504 зоны переключения Положение 2: 9 уровней обнаружения, 412 зон переключения			Высокая частота 5,8 ГГц Излучаемая мощность ок. 1 мВт	
Время включения лампы	5 сек. – 15 мин.			10 сек. – 15 мин.			5 сек. – 30 мин.	
Установка сумеречного включения	2 – 2000 лк			2 – 2000 лк			2 – 2000 лк	
Постоянное освещение	переключается (4 час.)			–			переключается (4 час.)	
Вид защиты	IP 54			IP 54			IP 54	
Класс защиты	II			II			II	
Комплектующие № арт.	- Вкл. угловой кронштейн для монтажа в углы внутри здания и снаружи			- Вкл. угловой кронштейн для монтажа в углы внутри здания и снаружи			- Вкл. угловой кронштейн для монтажа в углы внутри здания и снаружи	

NM 5000-2

Сумеречный включатель профессиональной серии

Монтаж NM 5000-2:

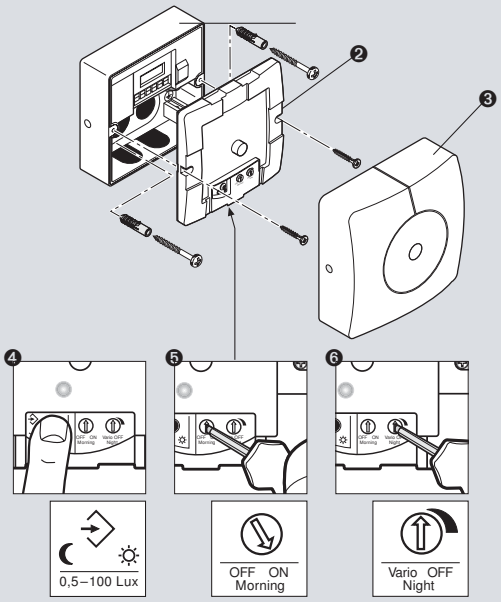

Блок питания

❷ Установка датчика

❸ Установка декоративной панели

❹ Установка сумеречного порога (0,5 – 100 лк)

❺ Установка утреннего режима ВКЛ/ВЫКЛ

❻ Установка ночного режима экономии

❼ Подвод кабеля открытой проводки

❽ Присоединение к контактным зажимам

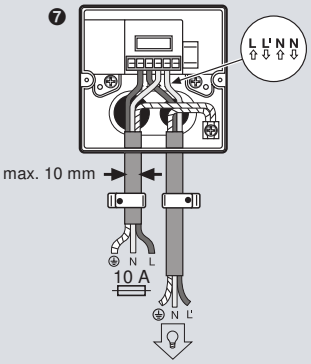

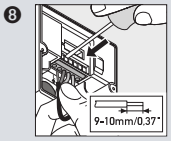

IS 2180-5
IS 2180-2

Инфракрасные настенные датчики основной серии

Монтаж IS 2180-5 / IS 2180-2:

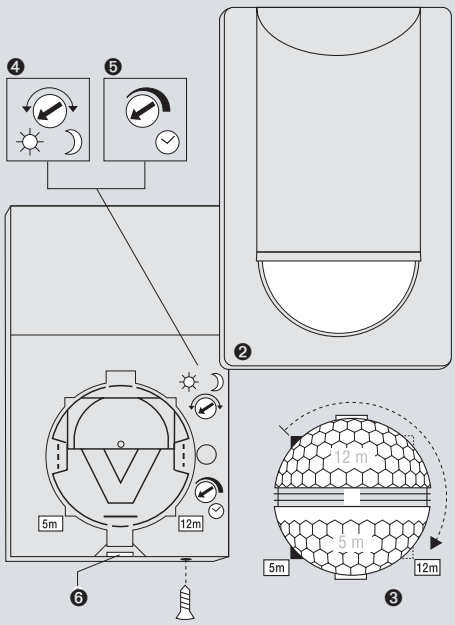

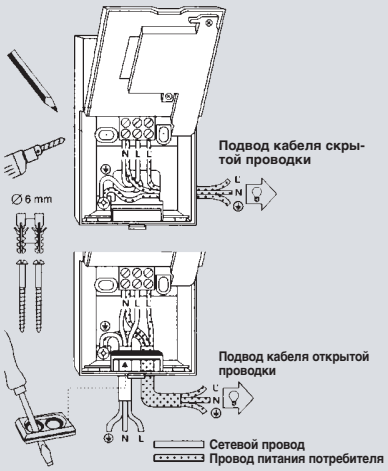

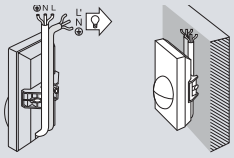

Подвод кабеля открытой проводки через отверстие монтажной панели

Крепежный винт

❷ Декоративный кожух

❸ Линза (снимается и поворачивается для настройки дальности действия - макс. 12 м или 5 м, 20 м или 8 м (IS 2180-5))

❹ Установка сумеречного порога 2 – 2000 лк

❺ Установка времени включения 10 сек. – 15 мин.

❻ Фиксирующая защелка (корпус откидывается для монтажа и подключения к электросети)